【平面図 S=1:20】

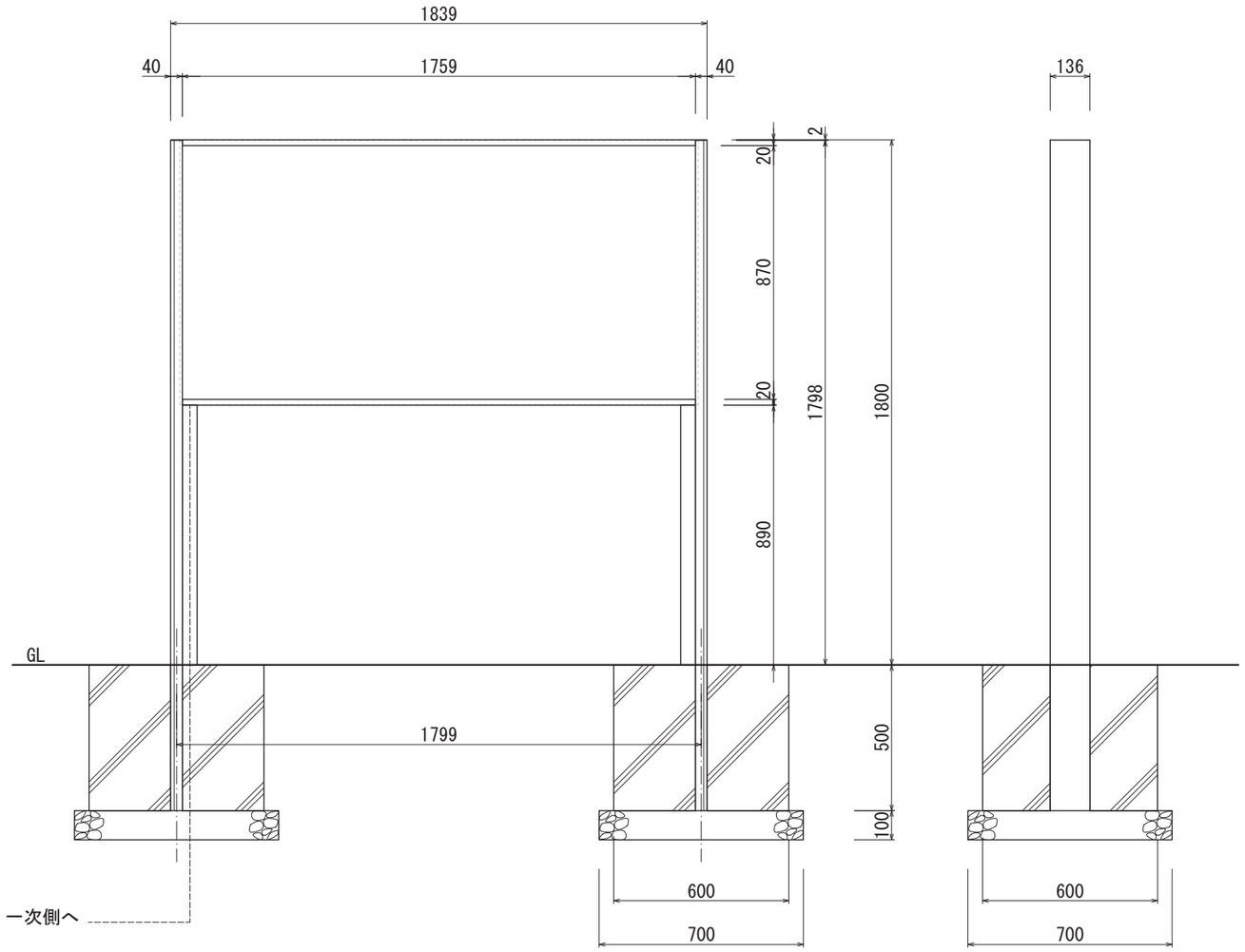


【正面図 S=1:20】




【側面図 S=1:20】

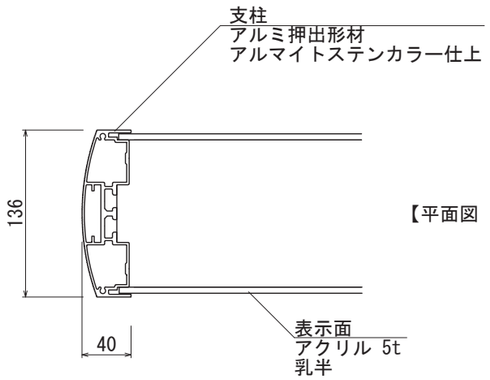


【平面図 S=1:5】

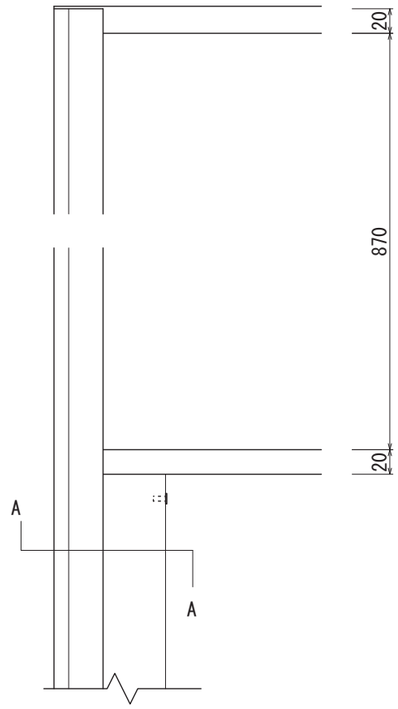


【正面図 S=1:5】

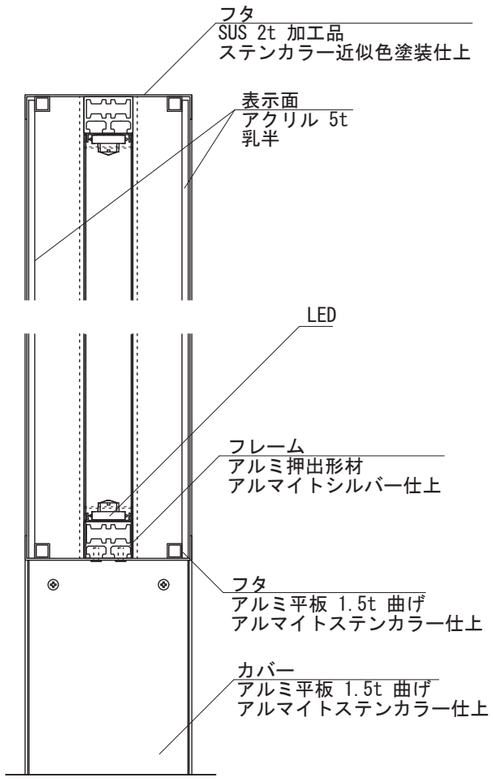


【側面図 S=1:5】

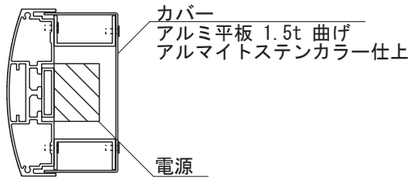


【A-A断面図 S=1:5】

| 図面番号 | 図面名称 | 設計年月日 | | 承認 | 設計 | 担当 | | 設計基準 |
|---|---|---|---|---|---|---|---|---|
| No. | ミュンヘン<br>MU-18018A | | | | | | | 風速 34 m/s<br>長期地耐力 50 kN/㎡ |