【平面図 S=1:20】

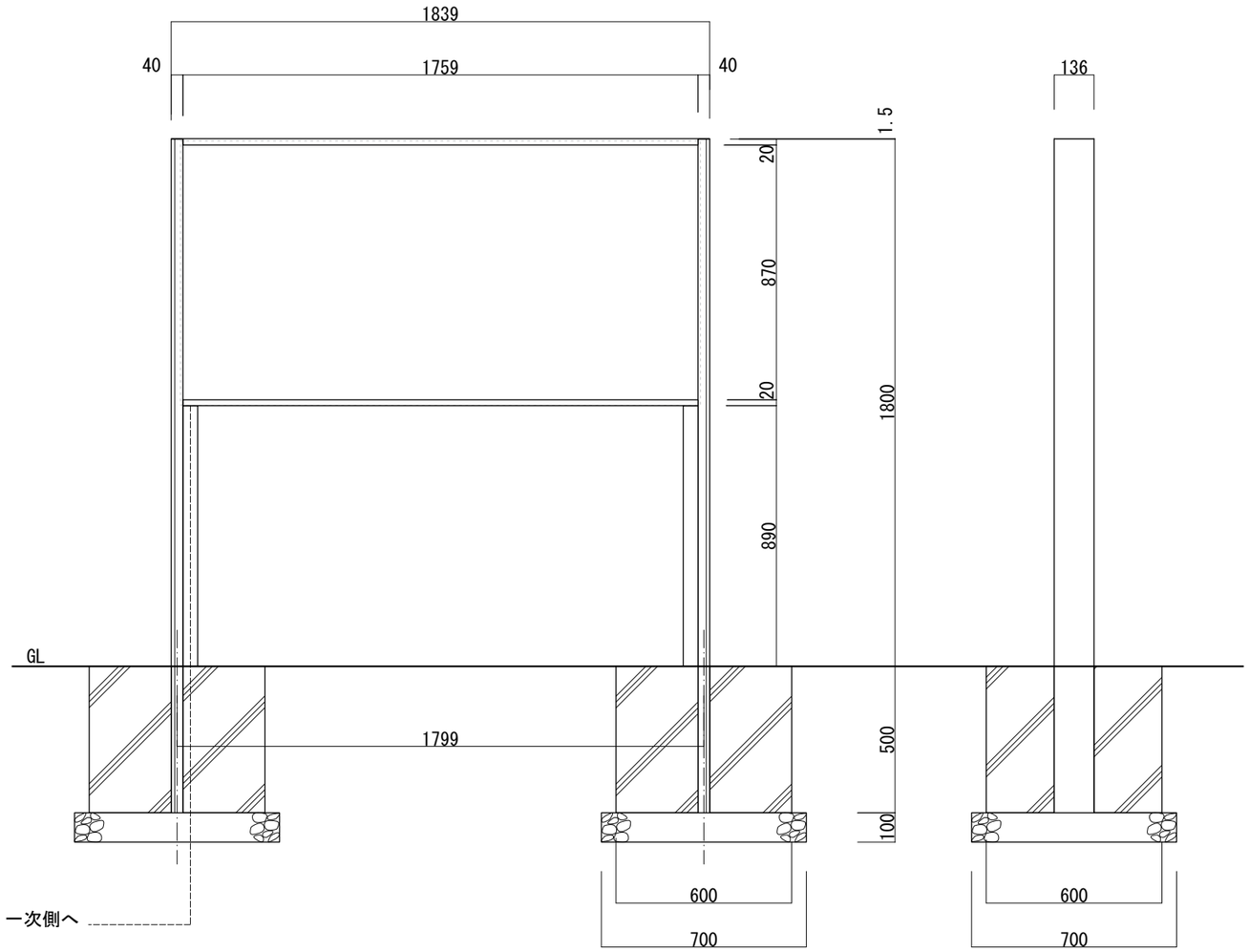

【正面図 S=1:20】

【側面図 S=1:20】

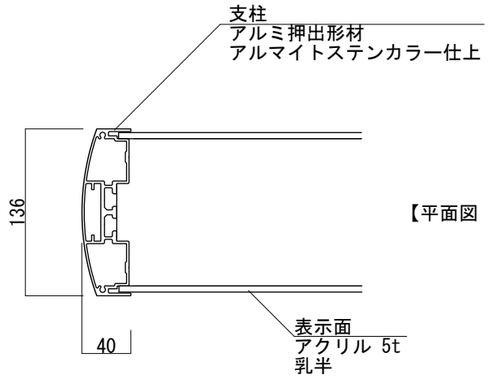

【平面図 S=1:5】

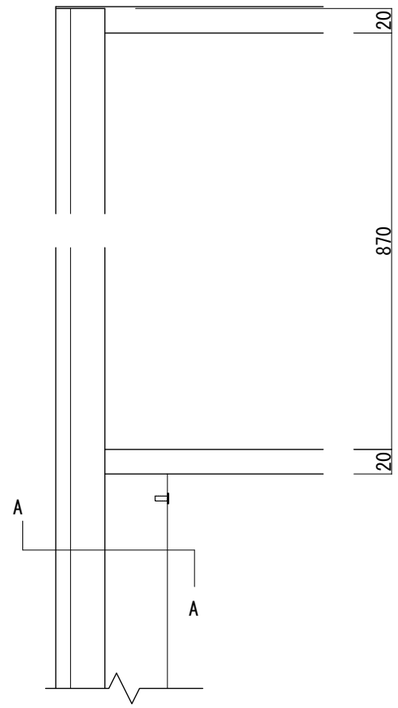

【正面図 S=1:5】

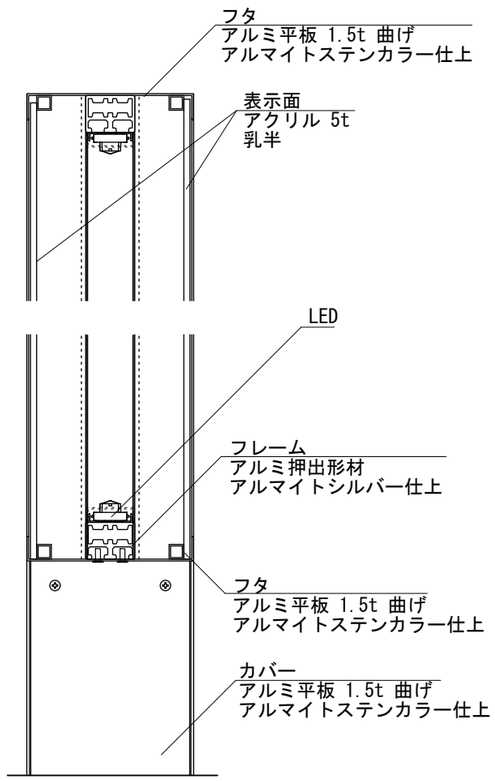

【側面図 S=1:5】

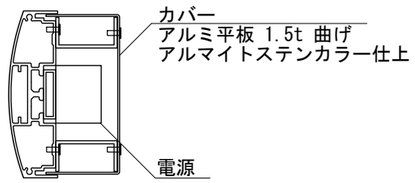

【A-A断面図 S=1:5】

・基礎ブロックの場合 【600角×H500 /2個】 が使用できます

図面番号	図面名称	設計年月日		承認	設計	担当		設計基準
No.	ミュンヘン MU-18018A							風速 34 m/s 長期地耐力 50 kN/㎡