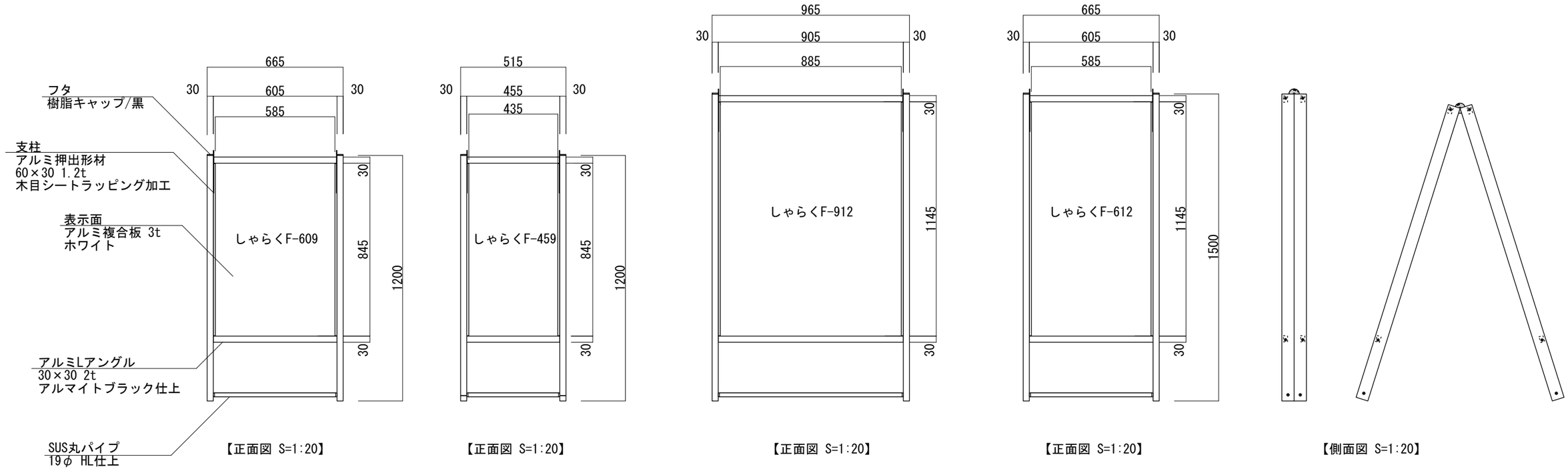

図面番号	図面名称	設計年月日		承認	設計	担当		
No.	しゃらく							