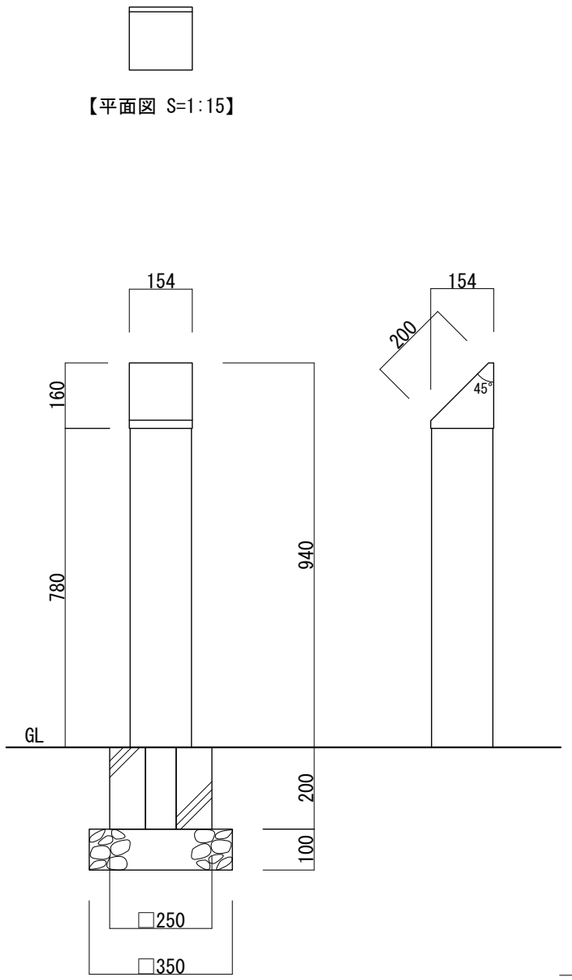


【平面図 S=1:15】

【基礎タイプ】

【正面図 S=1:15】

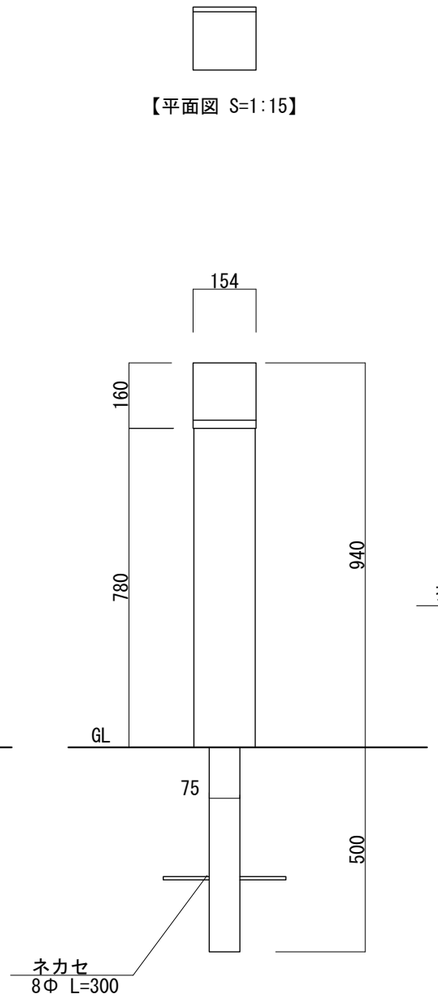


【平面図 S=1:15】

【土中タイプ】

【正面図 S=1:15】

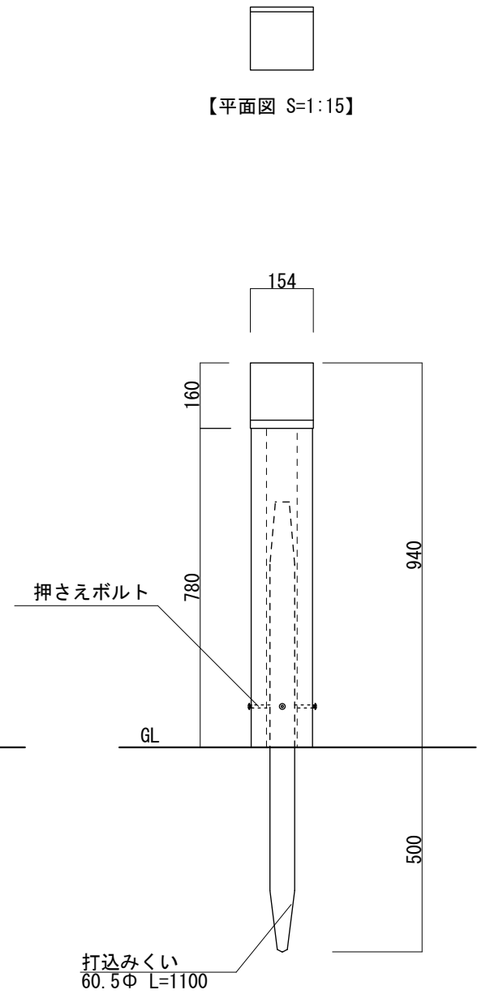


【平面図 S=1:15】

【打込みくいタイプ】

【正面図 S=1:15】

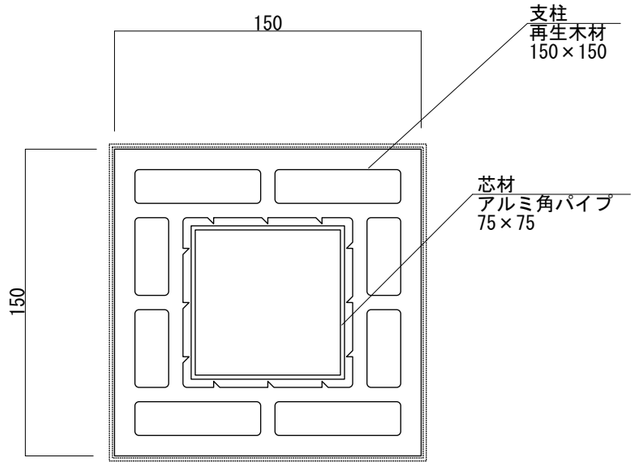


【断面図 S=1:3】

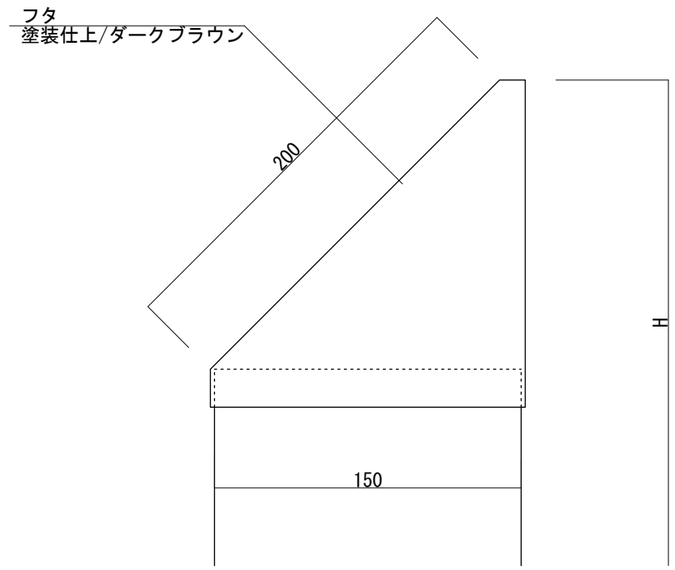


【側面図 S=1:3】

| 図面番号 | 図面名称 @ポスト | 設計年月日 | | 承認 | 設計 | 担当 | | |
|---|---|---|---|---|---|---|---|---|
| No. | PRWK-150 / H800 | | | | | | | |