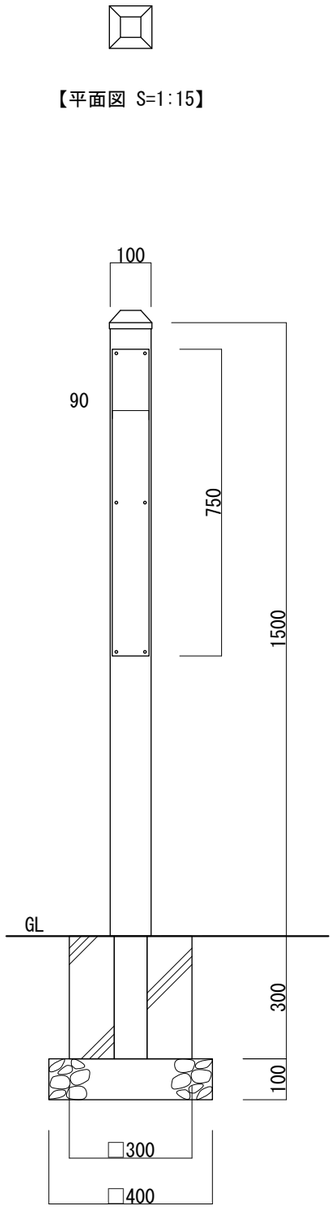

【平面図 S=1:15】

【基礎タイプ】

【正面図 S=1:15】

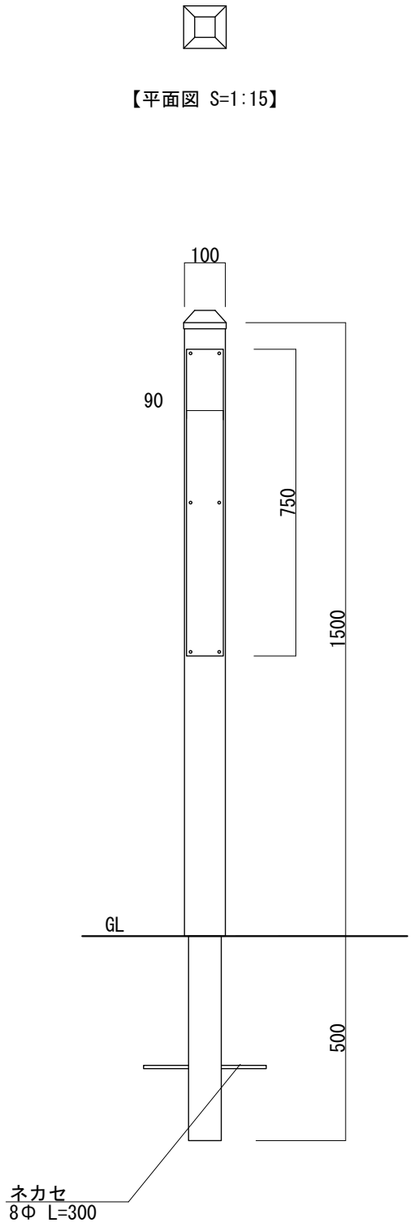

【平面図 S=1:15】

【土中タイプ】

【正面図 S=1:15】

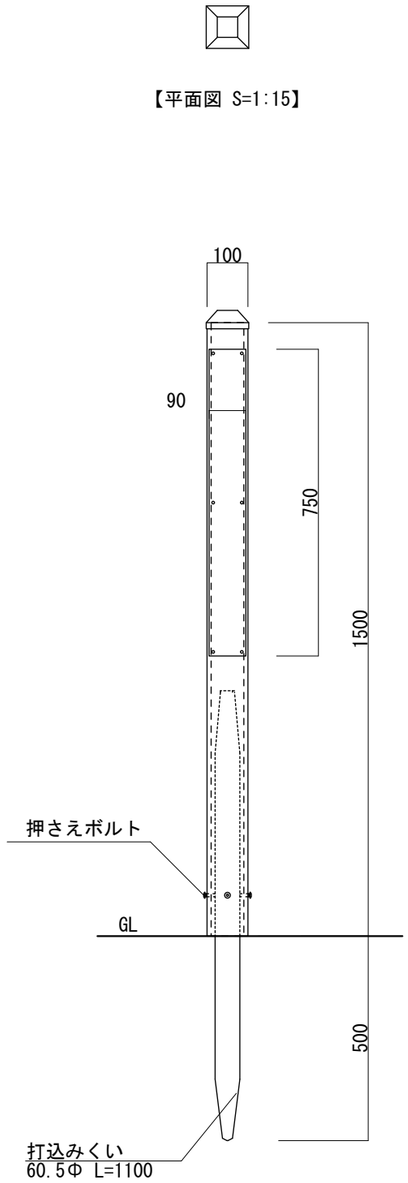

【平面図 S=1:15】

【打込みくいタイプ】

【正面図 S=1:15】

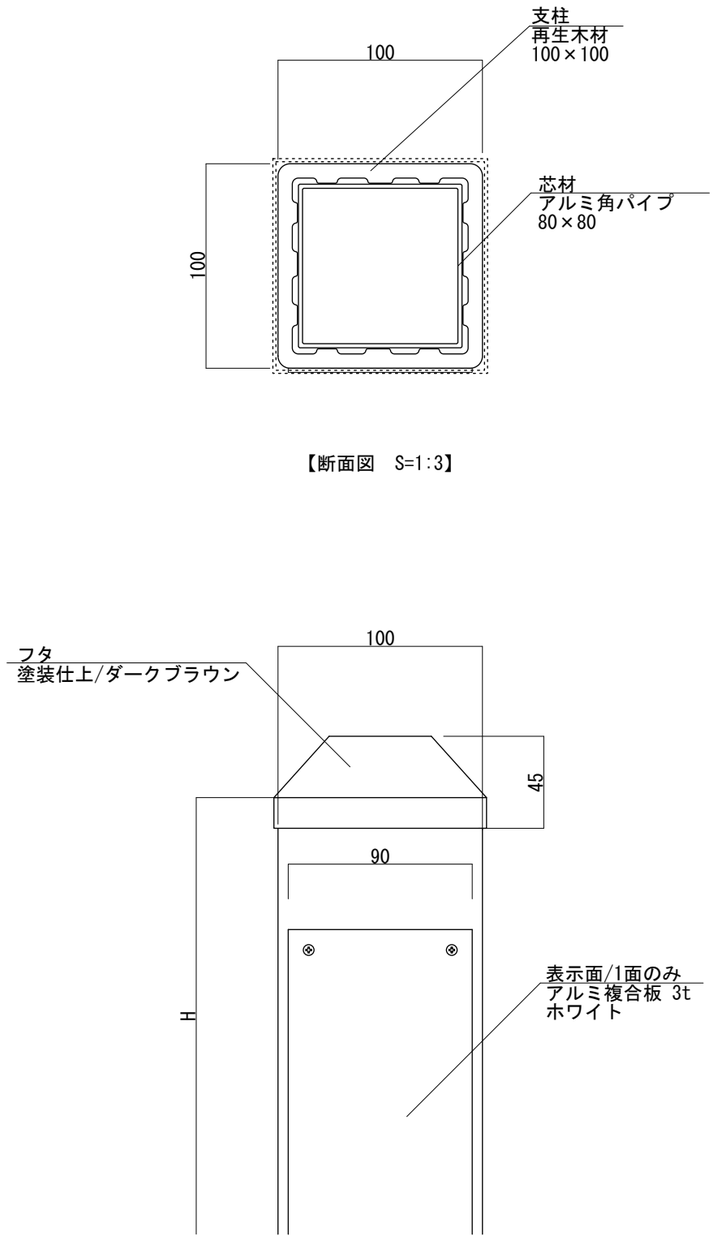

【断面図 S=1:3】

【正面図 S=1:3】

図面番号	図面名称 @ポスト	設計年月日		承認	設計	担当		
No.	PRW-100 / H1500							